STEIDELE - Baustromverteiler

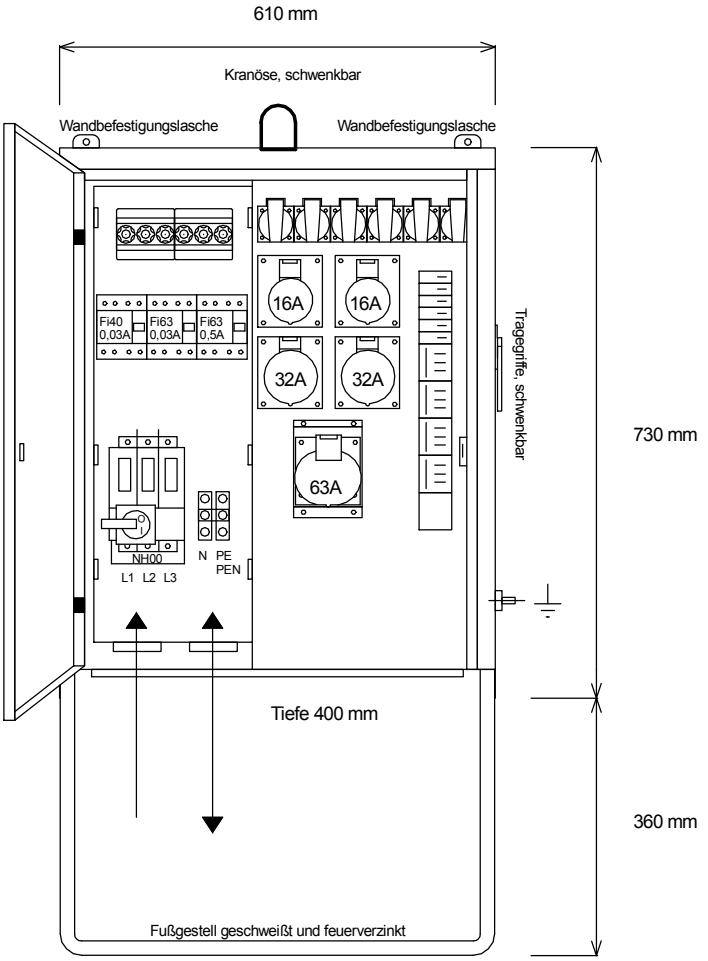

FI-Schalter Typ A sind nicht für den Betrieb frequenzumrichter gesteuerter Betriebsmittel geeignet!

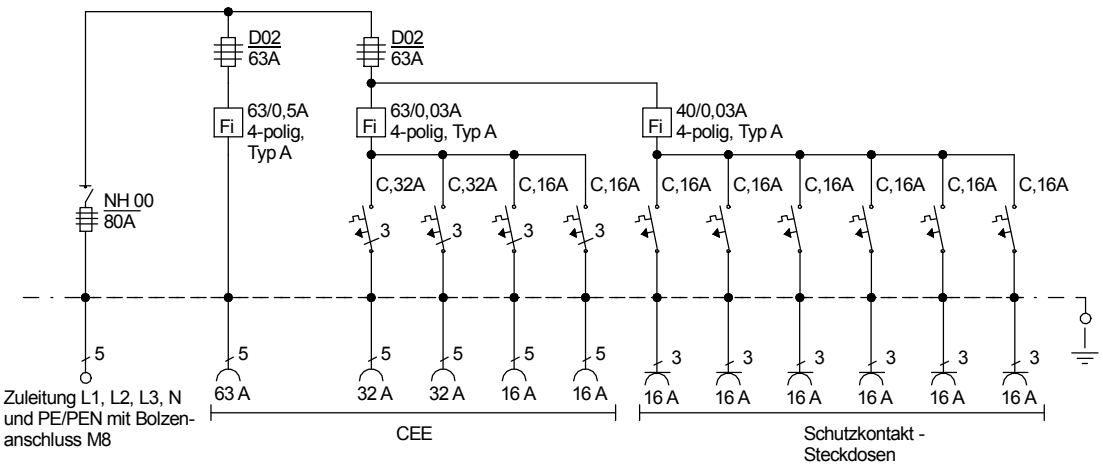

Typ:	VEV 80/221-6	Nr.: 4300
Artikelgruppe:	Verteiler nach EN 61439-4	gezeichnet am/von:
Leistung:	55kVA	22.12.2015 / Uffinger