STEIDELE - Baustromverteiler
www.steidele-stromverteiler.de

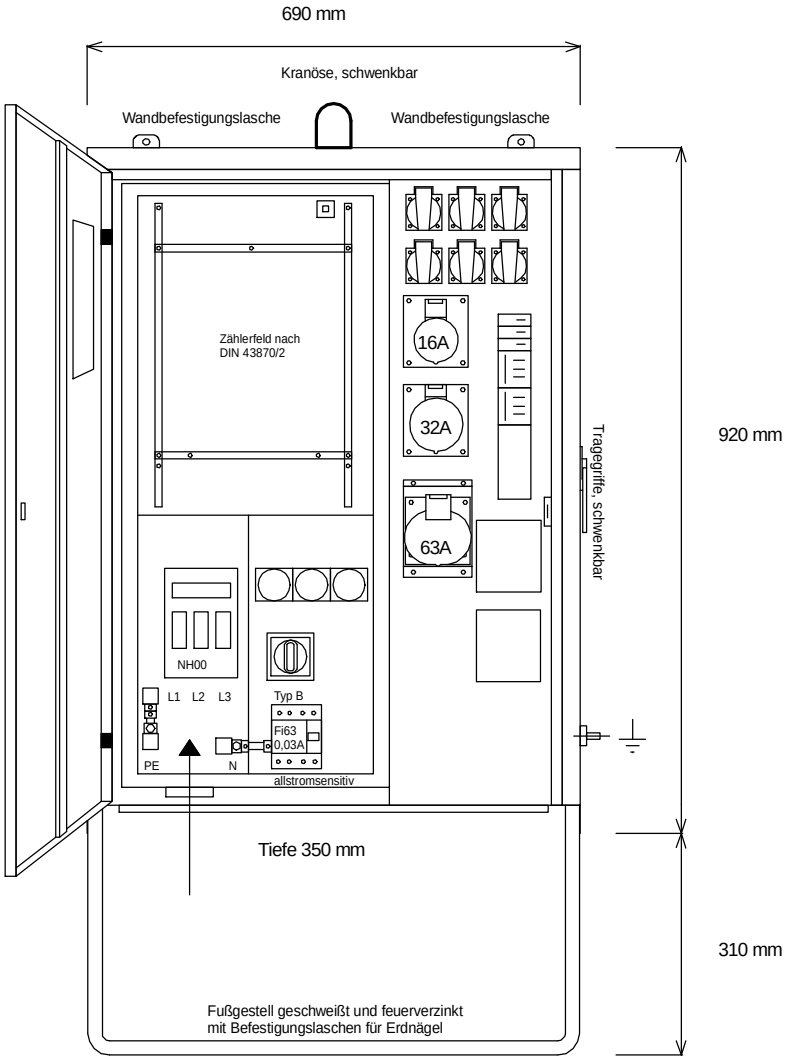

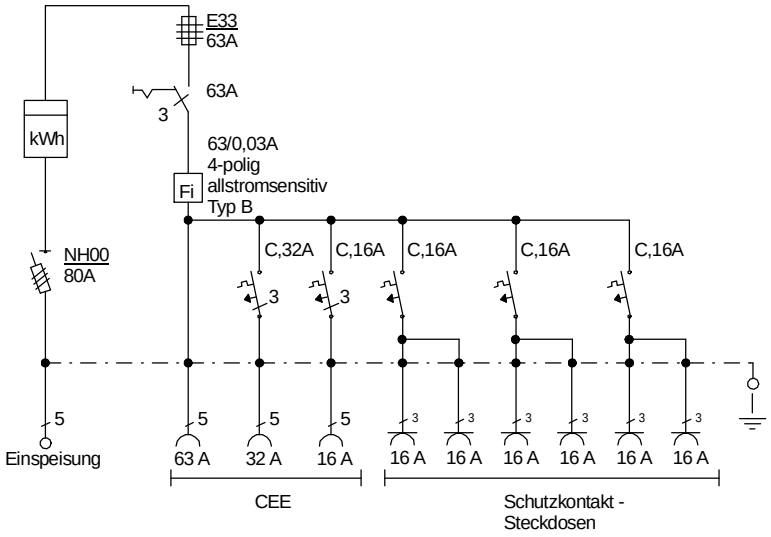

Typ:	AVEV 63/111-6-B	Nr.: 1201
Artikelgruppe:	Anschlußverteiler	gezeichnet am/von:
Leistung:	44kVA	09.11.09 / Uffinger