STEIDELE - Baustromverteiler
www.steidele-stromverteiler.de

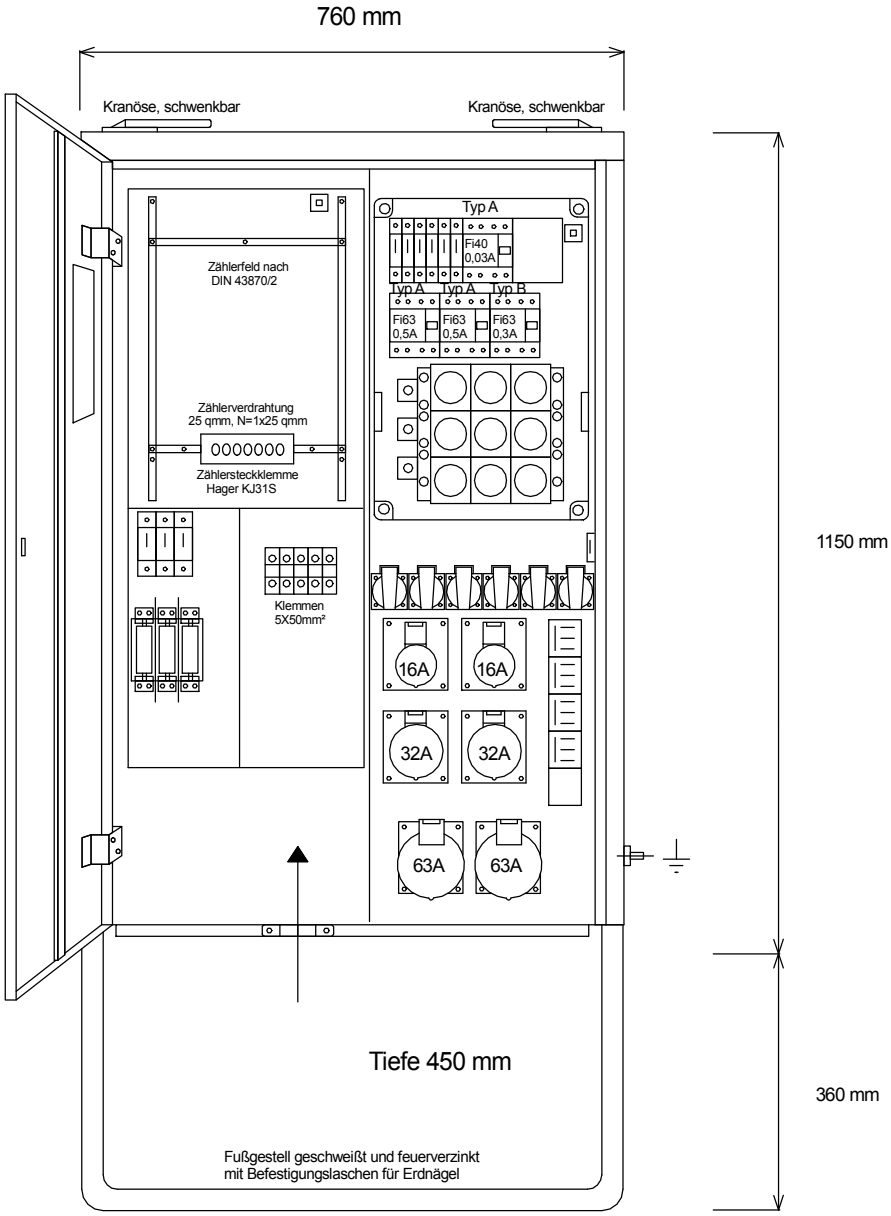

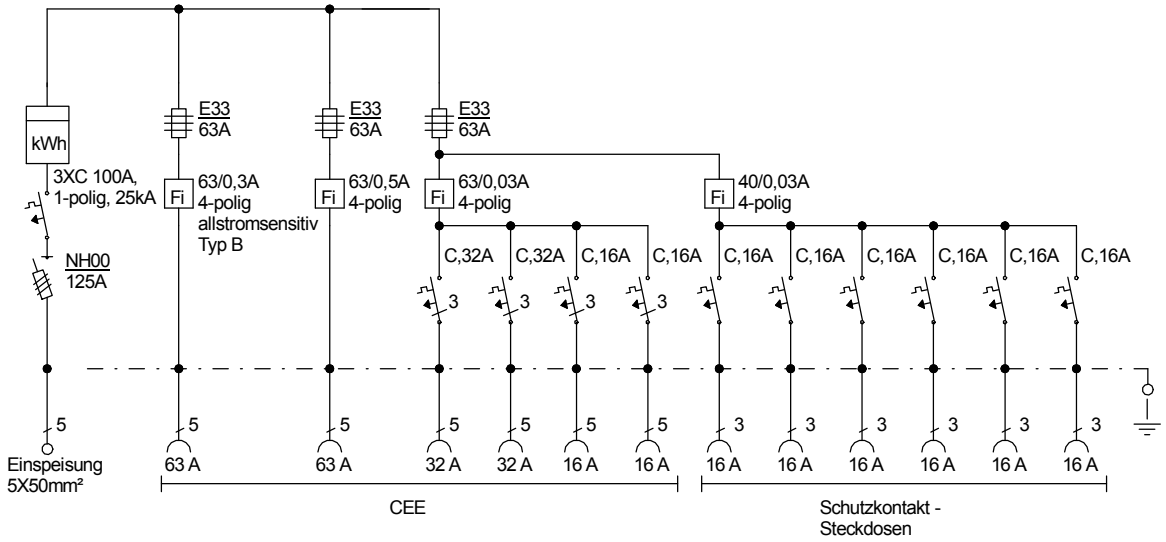

Typ:	AVL 100/222-6-B	Nr.: 1325
Artikelgruppe:	Anschlußverteiler	gezeichnet am/von:
Leistung:	69kVA	15.06.11 / Uffinger