STEIDELE - Baustromverteiler
www.steidele-stromverteiler.de

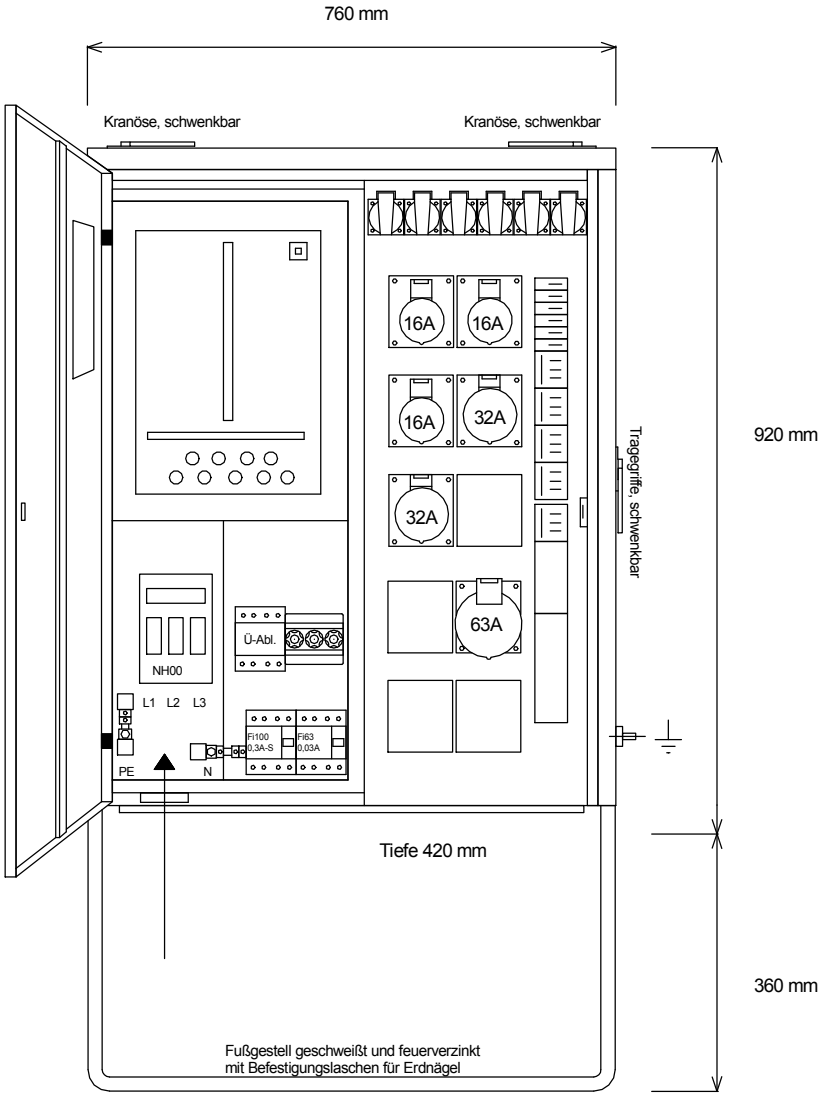

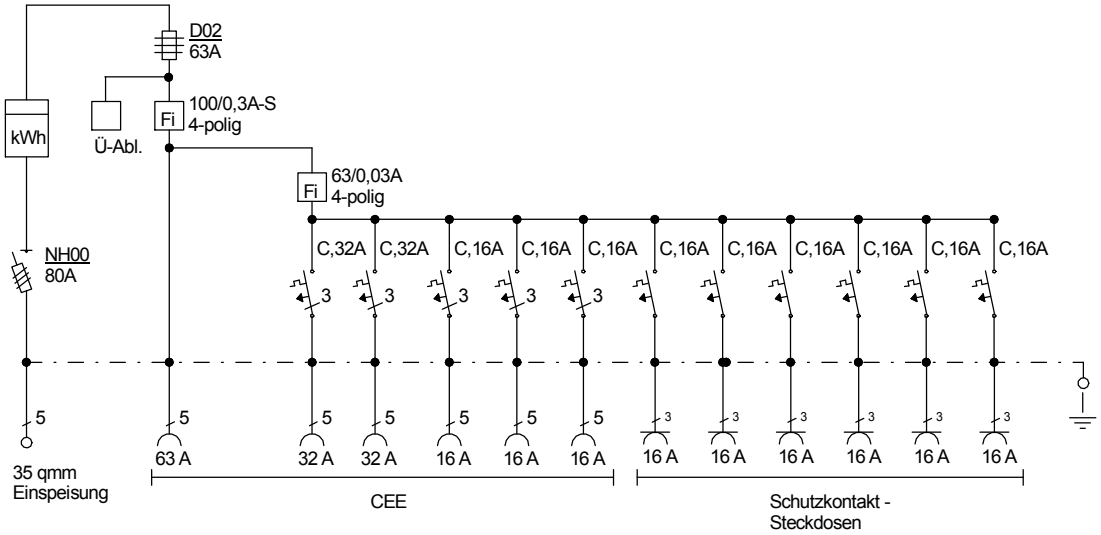

Typ:	AVÖ 63/321-6	Nr.: 1260A
Artikelgruppe:	Anschlußverteiler	gezeichnet am/von:
Leistung:	44kVA	04.05.11 / Uffinger