STEIDELE - Baustromverteiler
www.steidele-stromverteiler.de

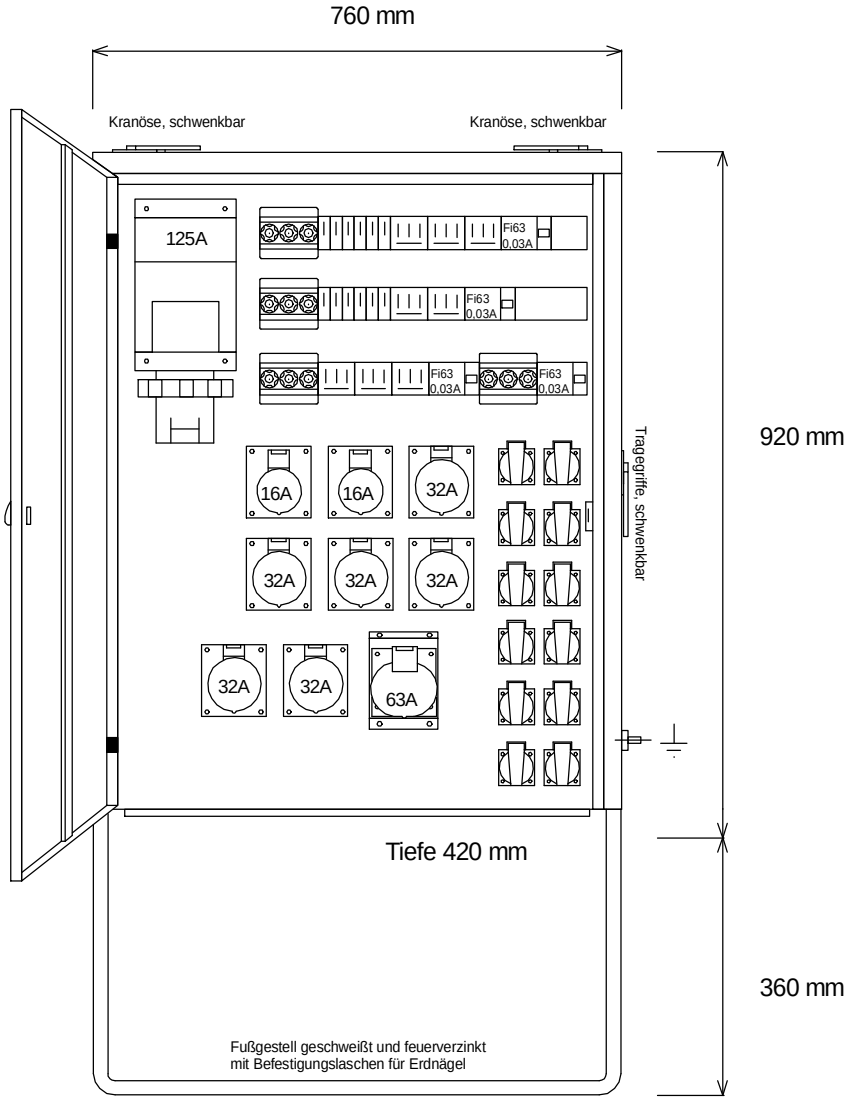

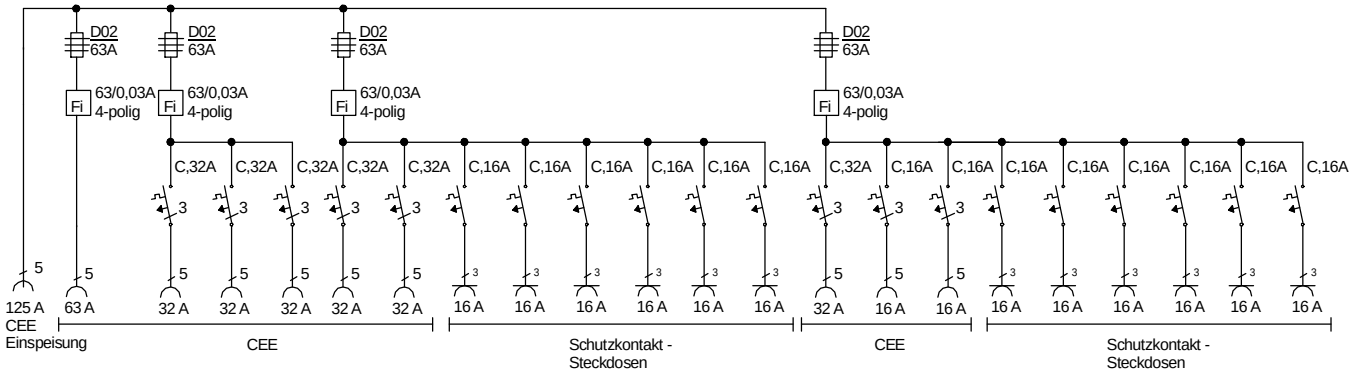

Typ:	EV 125/261-12	Nr.: 5242
Artikelgruppe:	Endverteiler	gezeichnet am/von:
Leistung:	87 kVA	21.07.09 / Uffinger