STEIDELE - Baustromverteiler

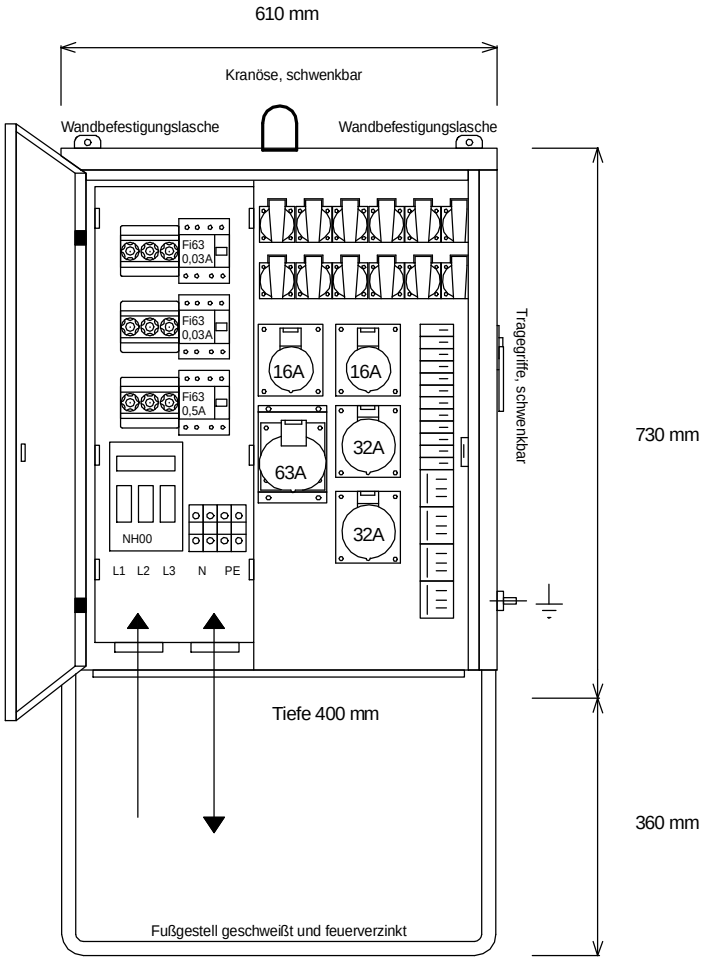

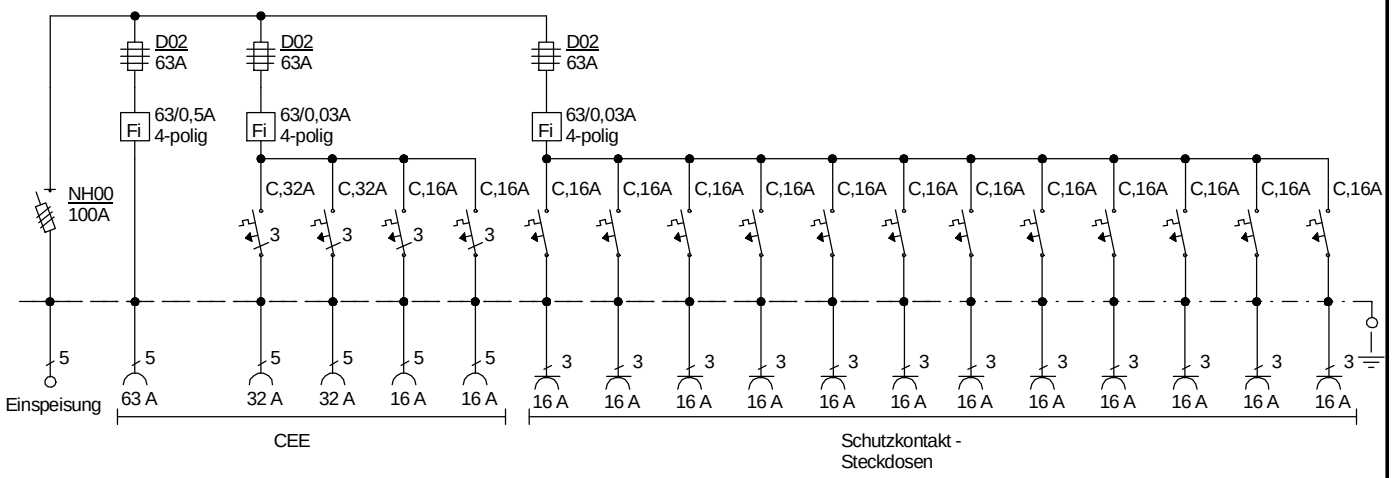

Typ:	VEV 100/221-12	Nr.: 4330
Artikelgruppe:	Verteiler-Endverteiler	gezeichnet am/von:
Leistung:	69kVA	12.10.09 / Uffinger