STEIDELE - Baustromverteiler

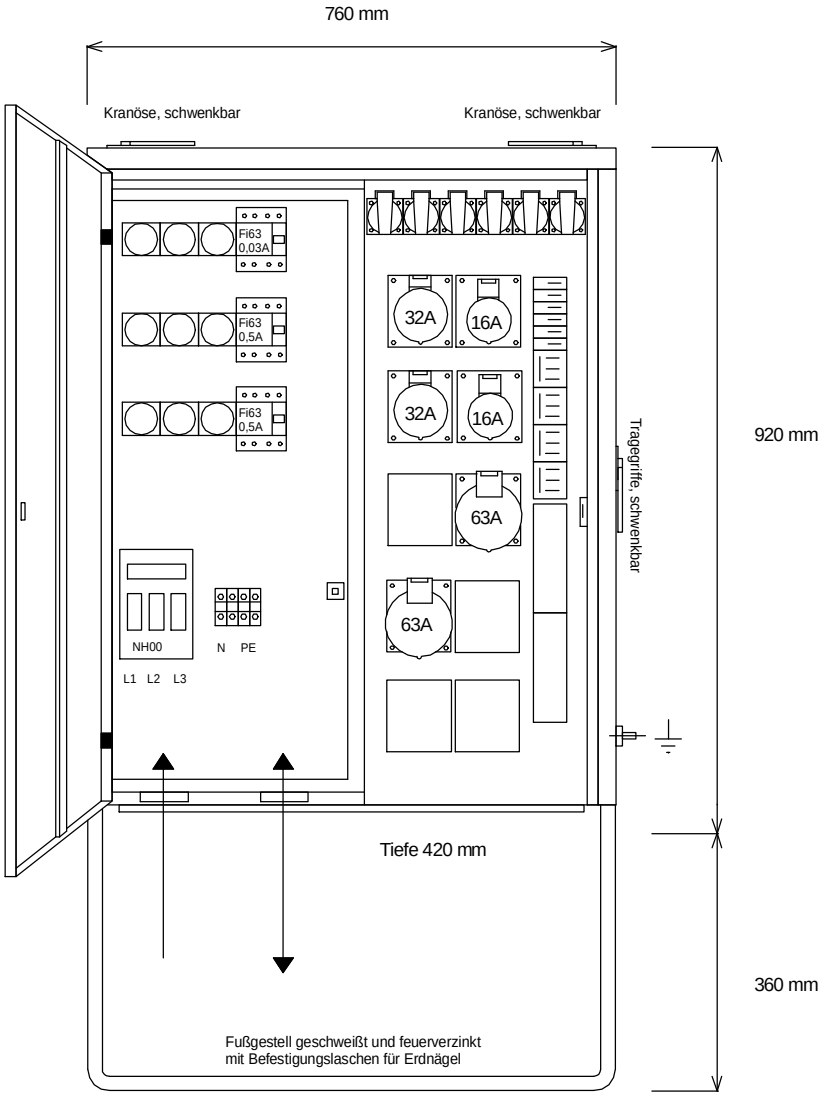

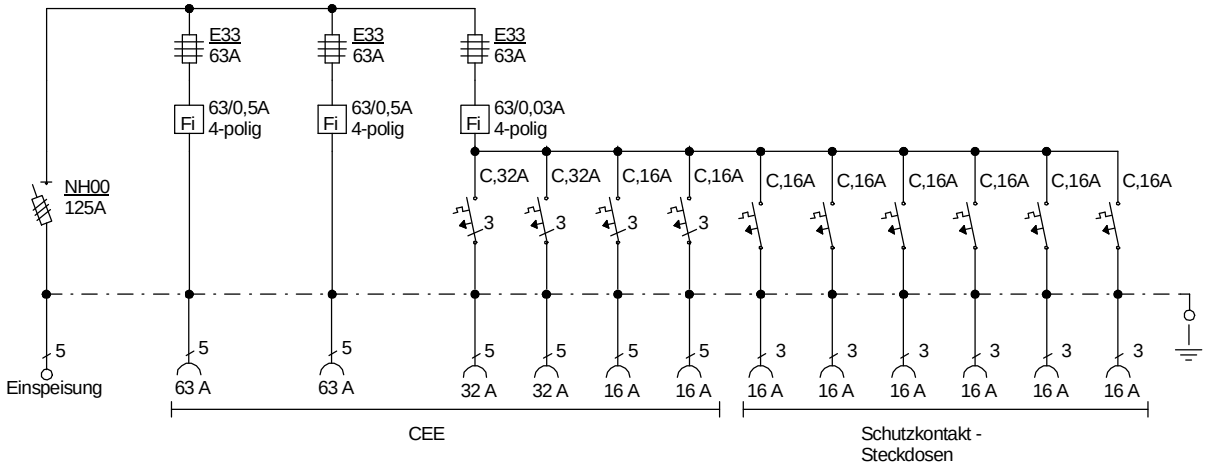

Typ:	VEV 125/222-6	Zeichnungs-Nr.: 4350
Artikelgruppe:	Verteiler-Endverteiler	gezeichnet am/von:
Leistung:	87kVA	03.02.10 / Uffinger