STEIDELE - Baustromverteiler

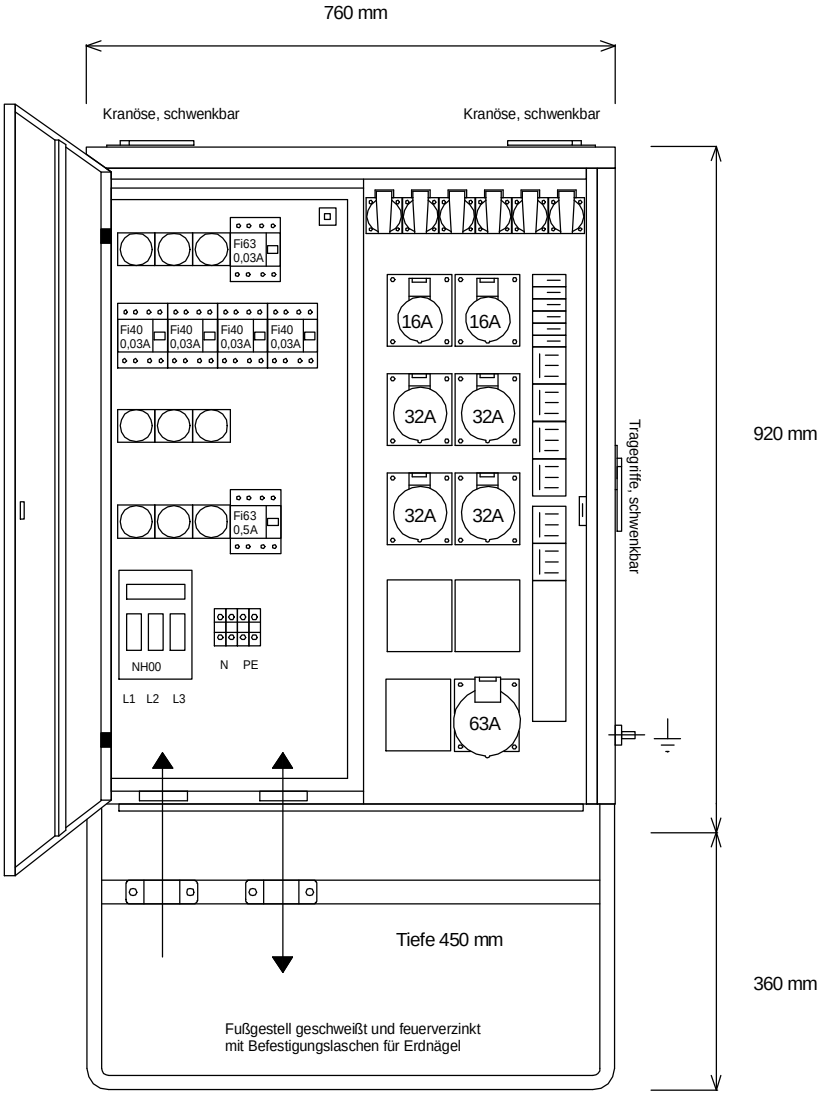

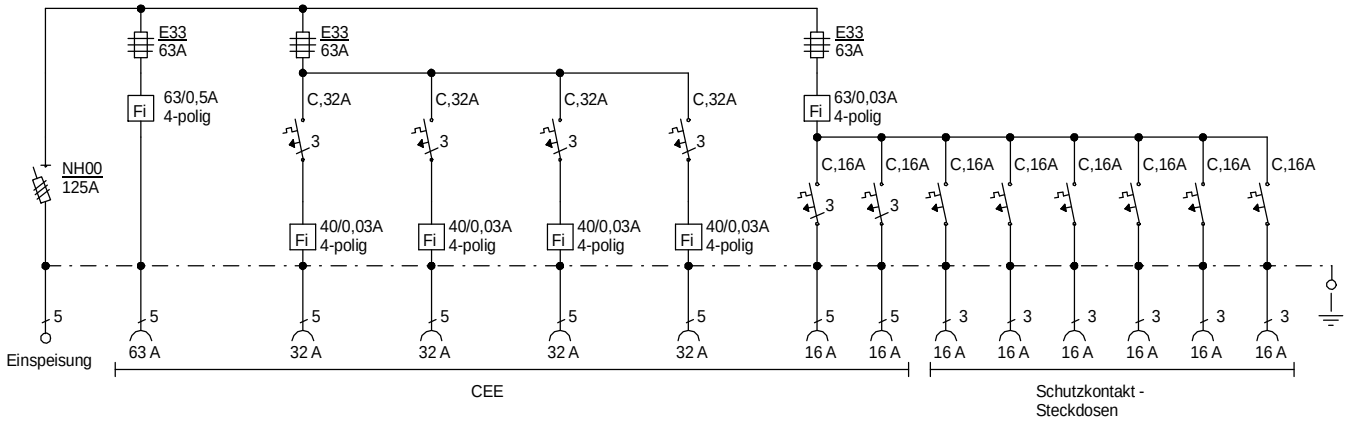

Typ:	VEV 125/241-6	Best.Nr. 4360
Artikelgruppe:	Verteiler-Endverteiler	gezeichnet am/von:
Leistung:	87kVA	12.10.09 / Uffinger