STEIDELE - Baustromverteiler

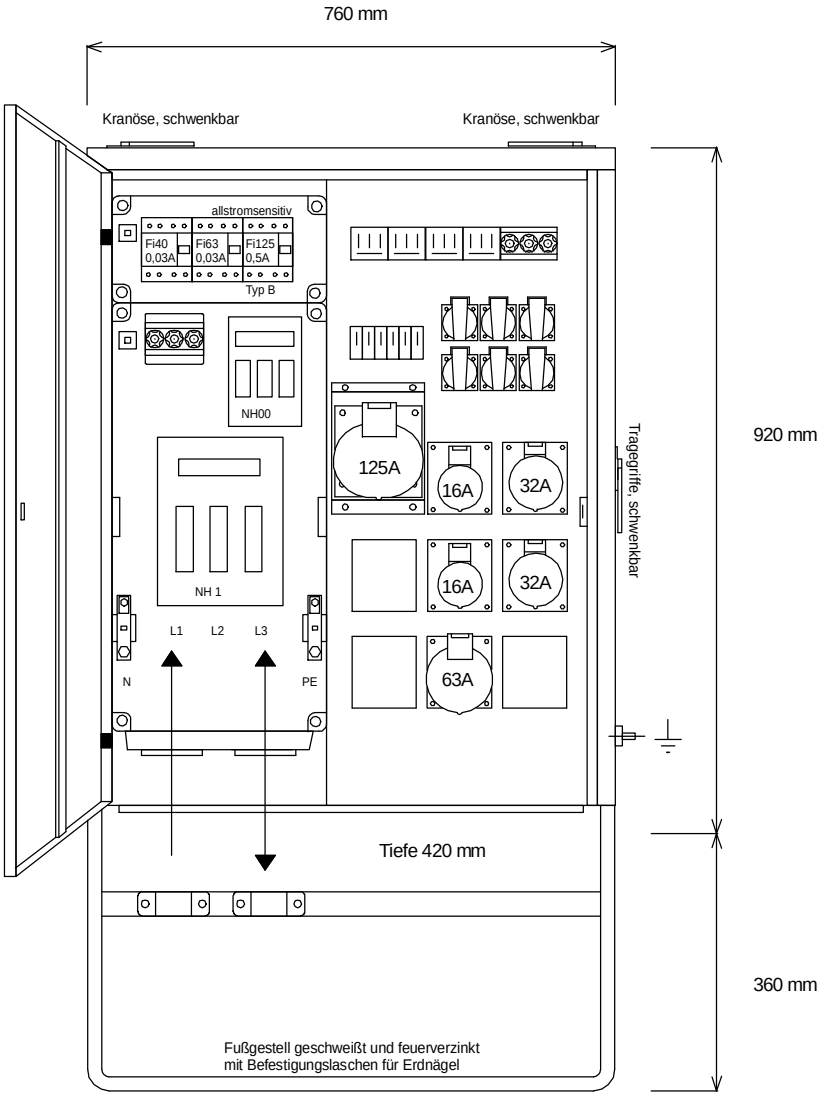

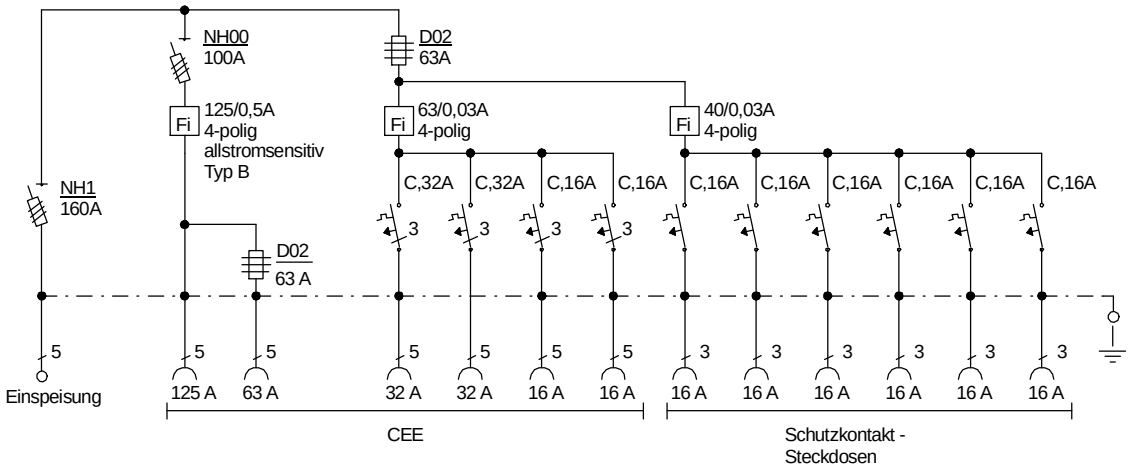

Typ:	VEV 160/2211-6-B	Best.Nr. 4411
Artikelgruppe:	Verteiler-Endverteiler	gezeichnet am/von:
Leistung:	111kVA	05.10.09 / Uffinger