STEIDELE - Baustromverteiler

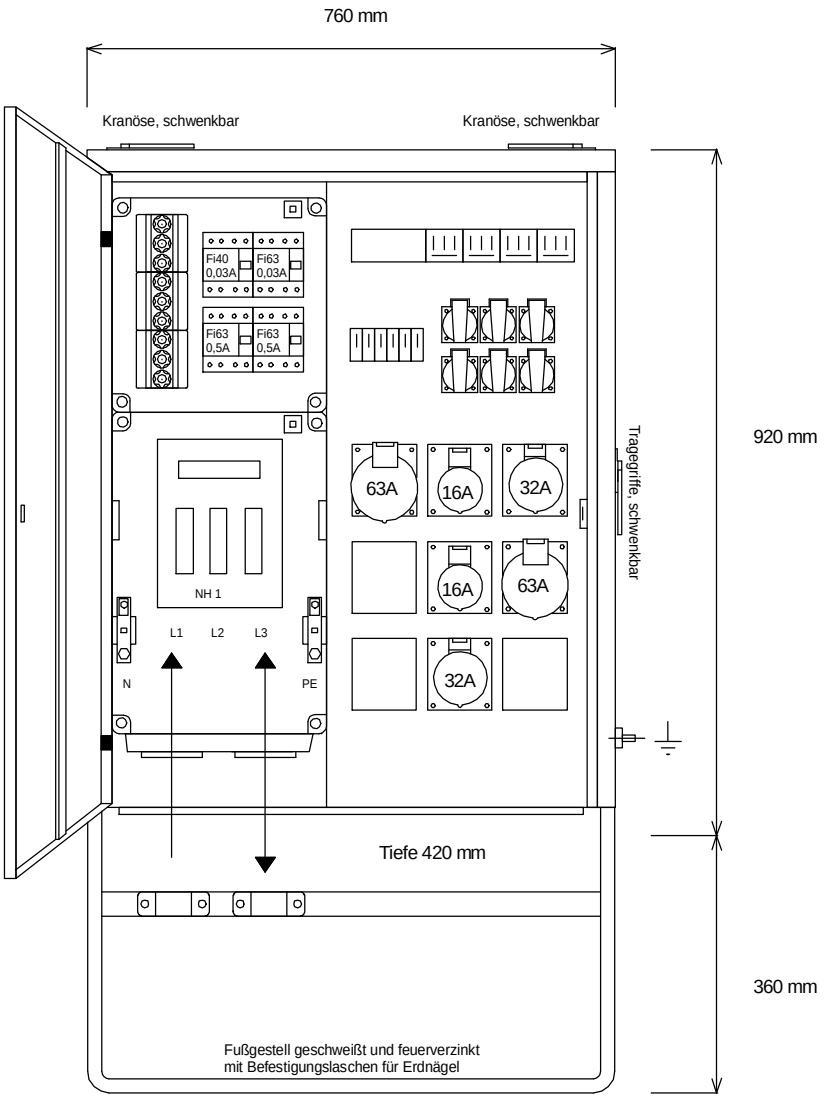

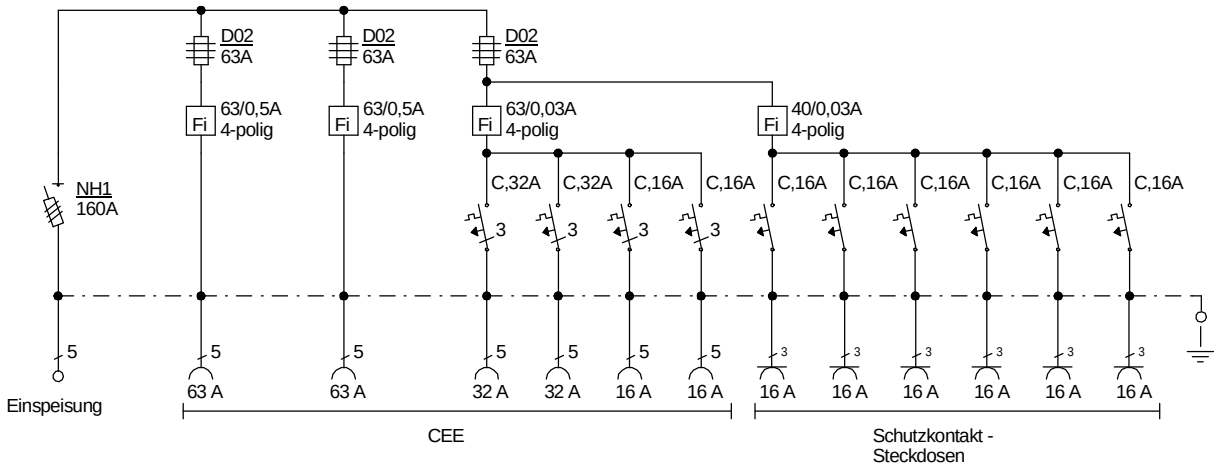

Typ:	VEV 160/222-6	Best.Nr. 4390
Artikelgruppe:	Verteiler-Endverteiler	gezeichnet am/von:
Leistung:	111kVA	30.09.09 / Uffinger