STEIDELE - Baustromverteiler

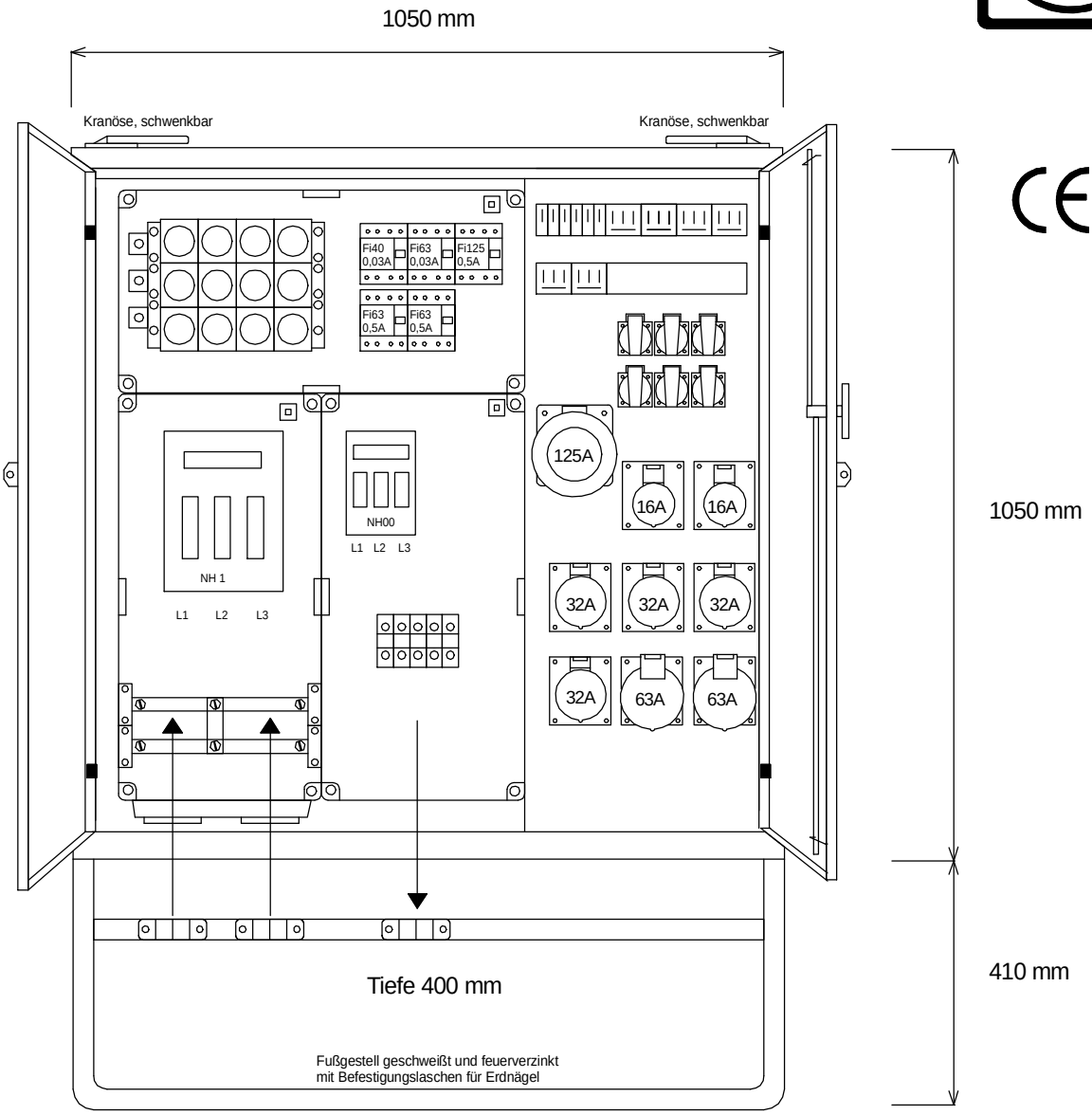

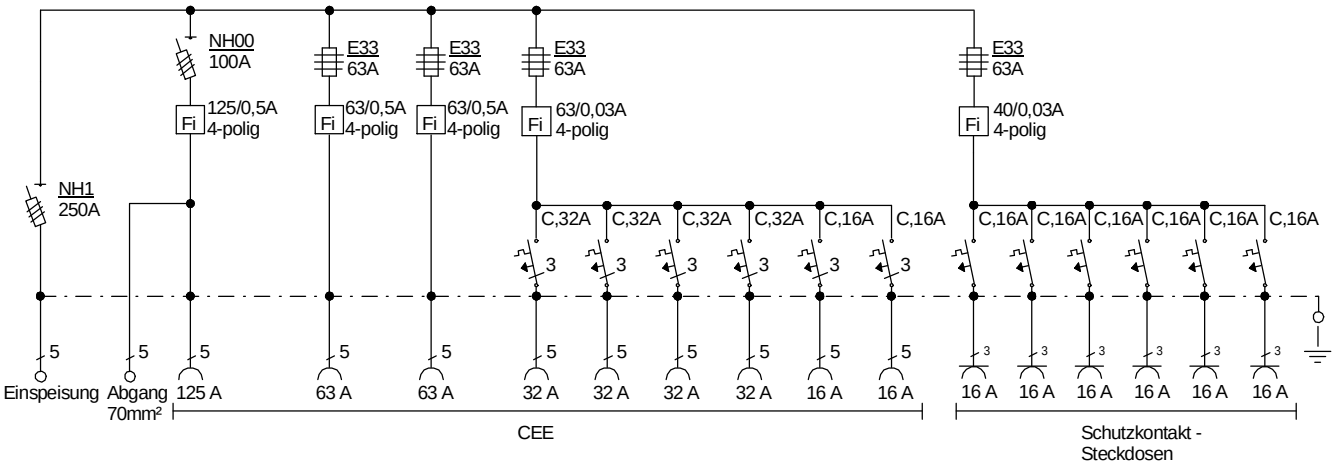

Typ:	VEV 250/2421-6-K	Best.Nr. 4490
Artikelgruppe:	Verteiler-Endverteiler	gezeichnet am/von:
Leistung:	173kVA	07.10.09 / Uffinger