STEIDELE - Baustromverteiler

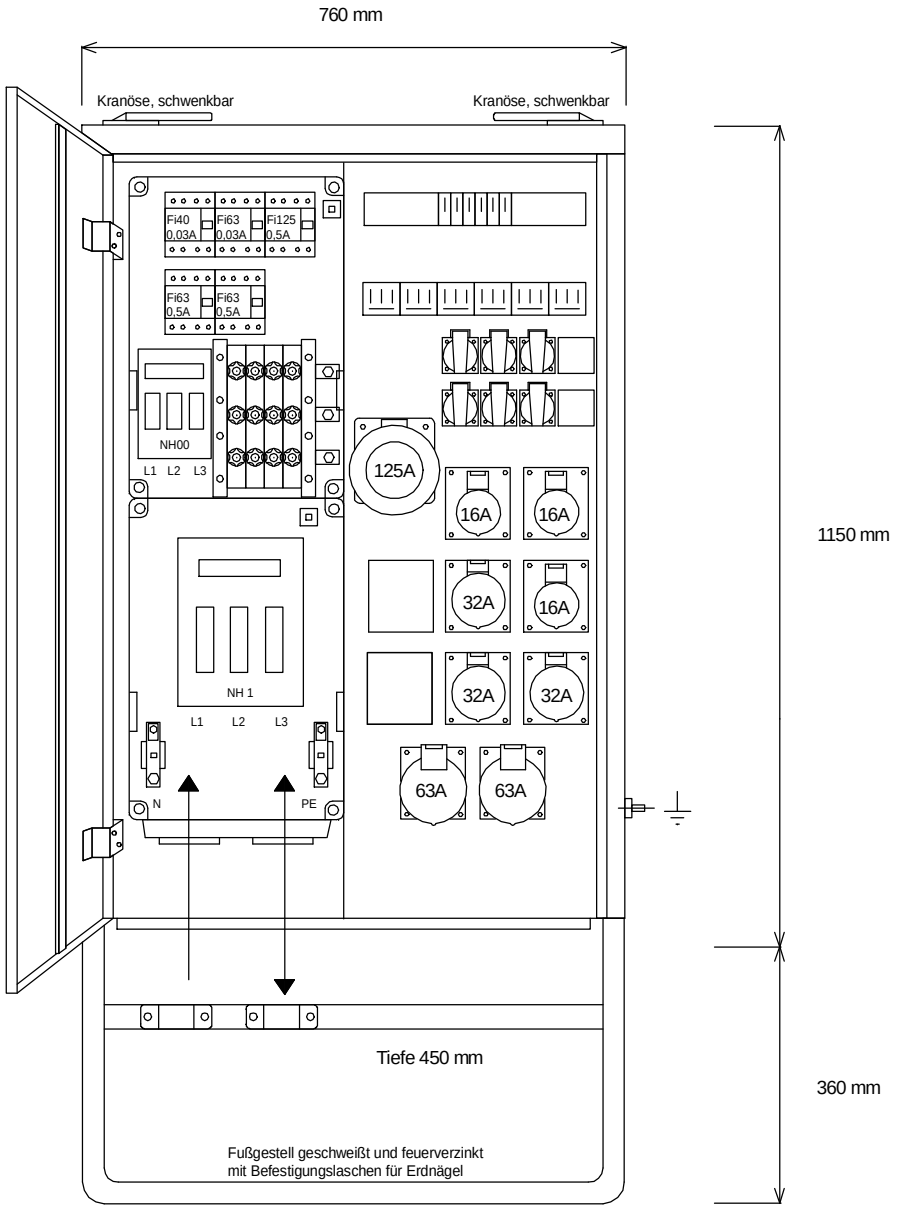

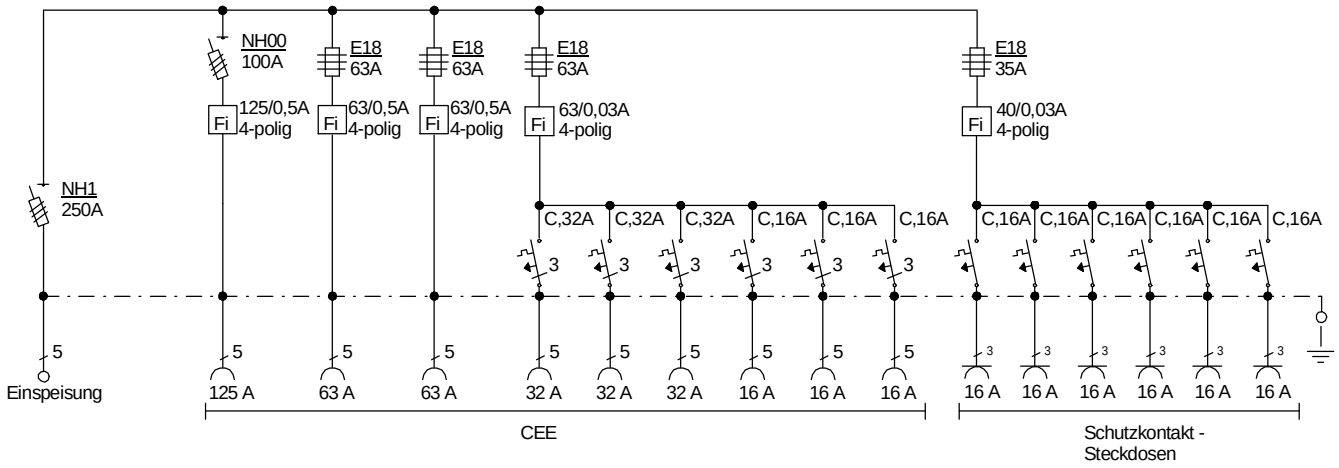

Typ:	VEV 250/3321-6	Best.Nr. 4470
Artikelgruppe:	Verteiler-Endverteiler	gezeichnet am/von:
Leistung:	173kVA	20.01.10 / Uffinger