STEIDELE - Baustromverteiler

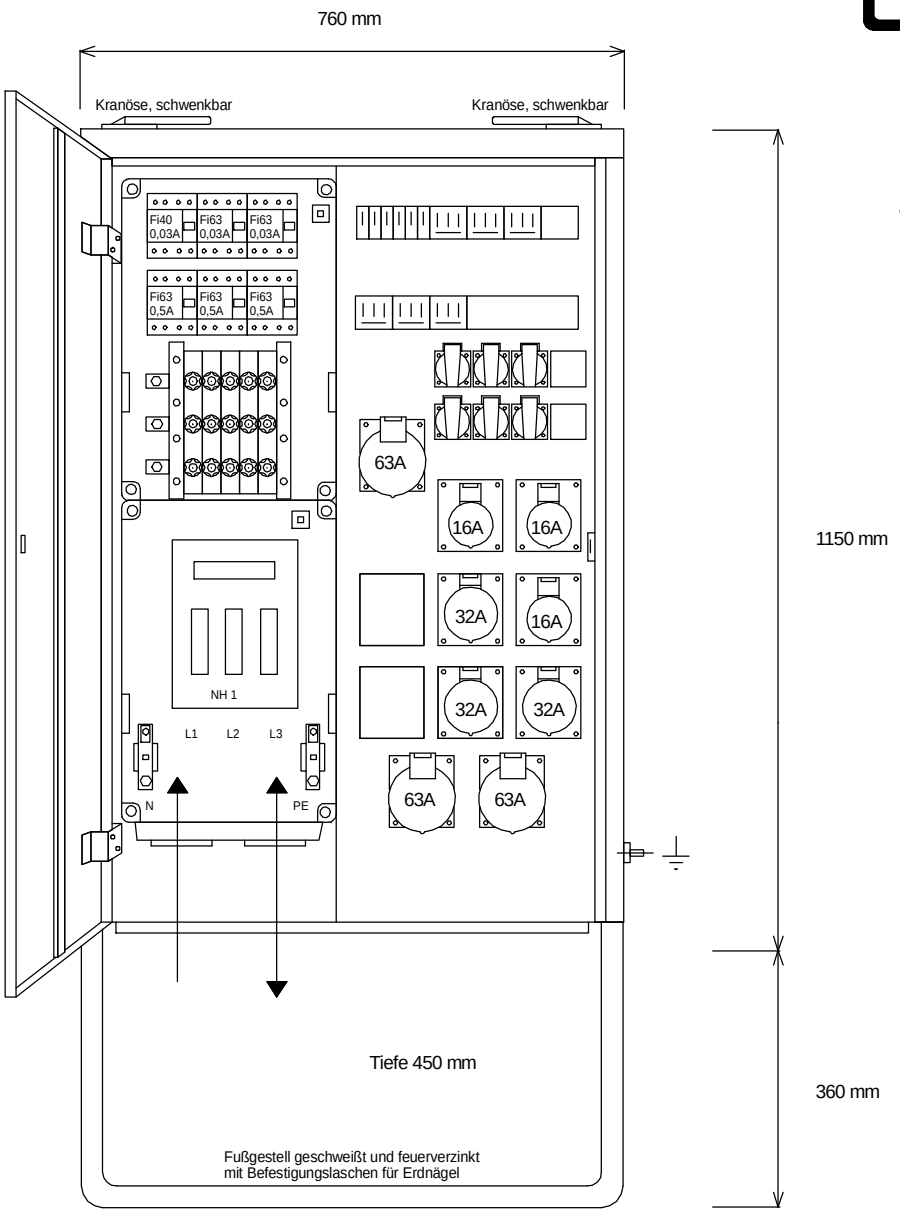

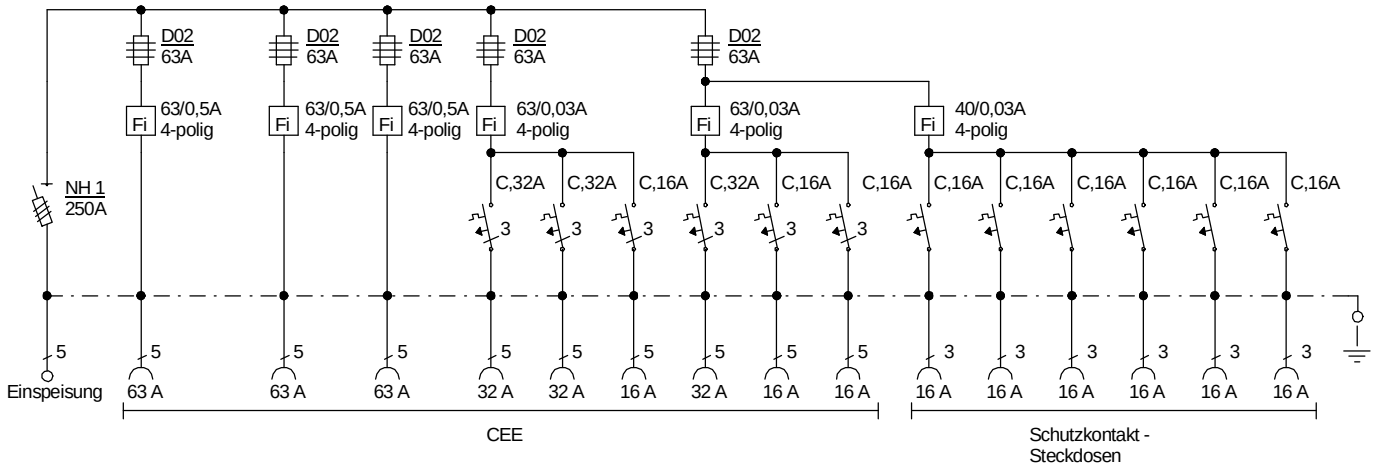

Typ:	VEV 250/333-6	Best.Nr. 4460
Artikelgruppe:	Verteiler-Endverteiler	gezeichnet am/von:
Leistung:	173kVA	07.10.09 / Uffinger