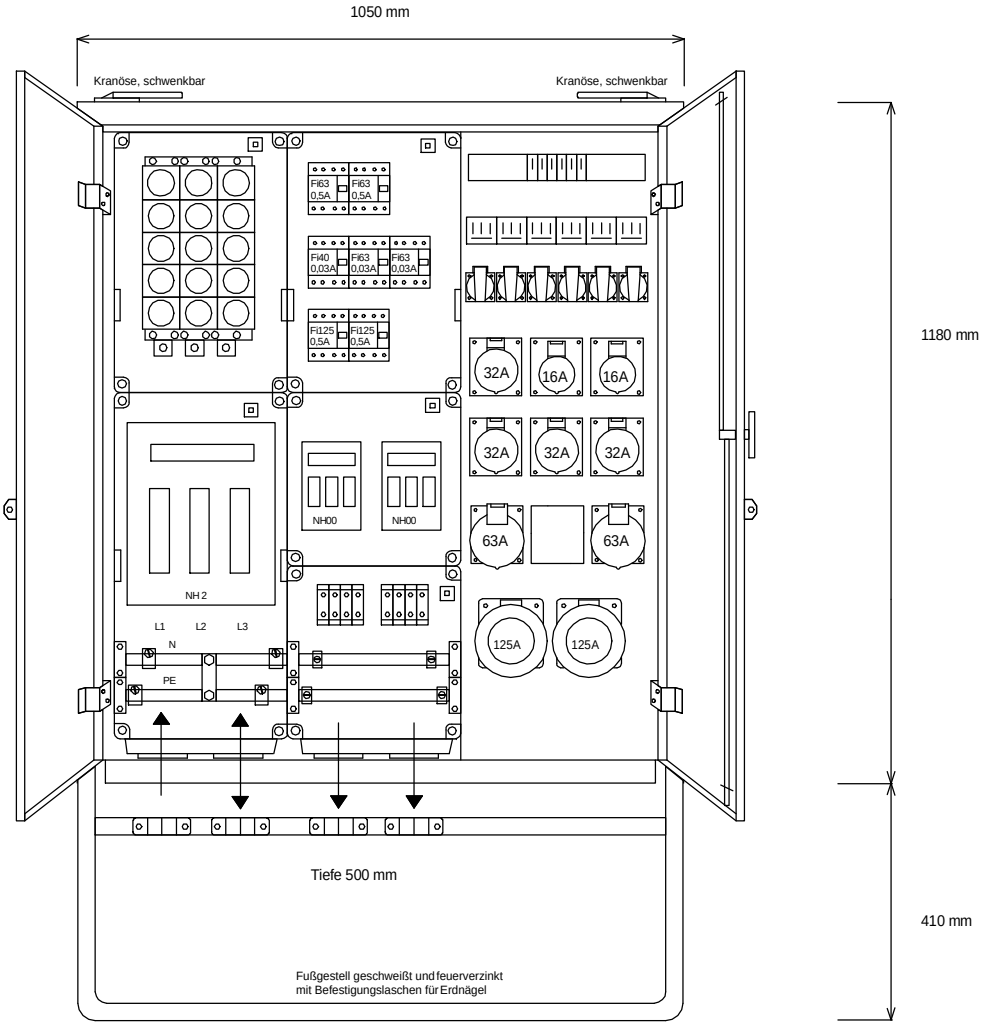

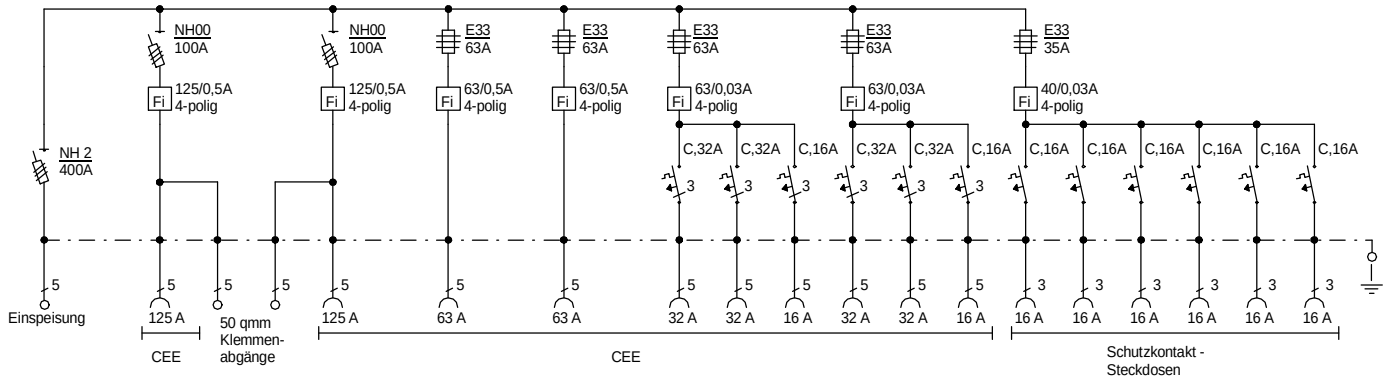

Typ: VEV 400/2422-6-K, Best.Nr. 4500	gezeichnet am/von 08.10.09 / Uffinger	
Artikelgruppe: Verteiler -Endverteiler	Leistung: 277 kVA	