STEIDELE - Baustromverteiler

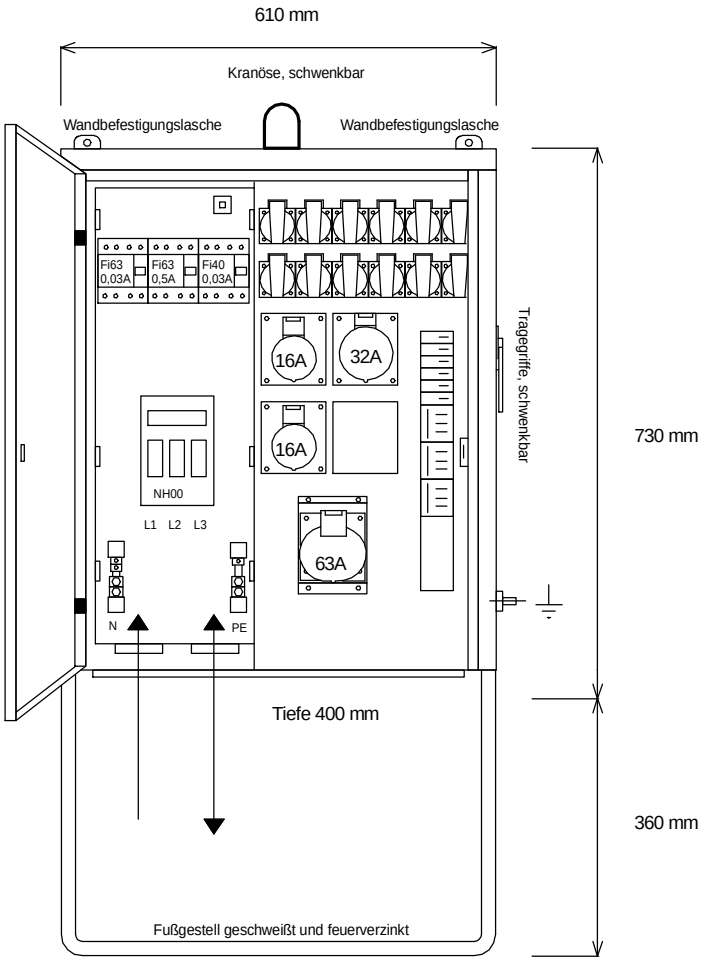

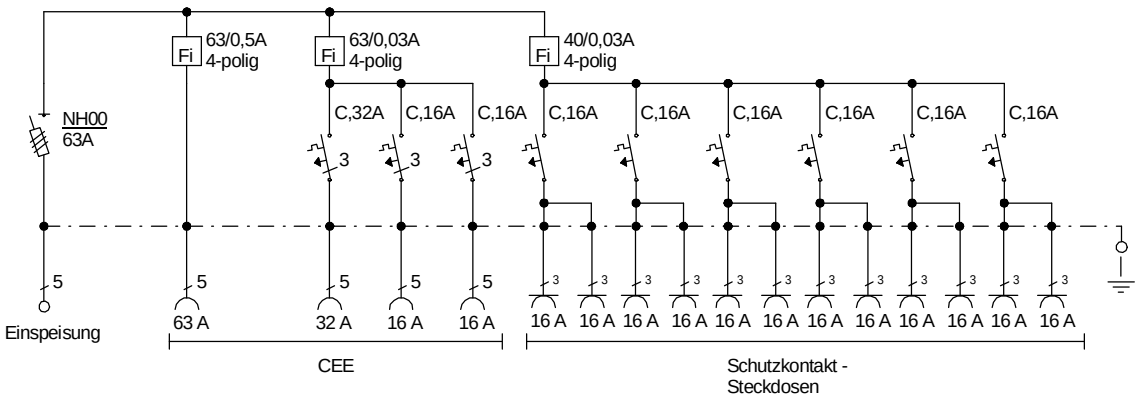

Typ:	VEV 63/211-12	Nr.: 4230
Artikelgruppe:	Verteiler-Endverteiler	gezeichnet am/von:
Leistung:	44 kVA	21.09.09 / Uffinger