STEIDELE - Baustromverteiler

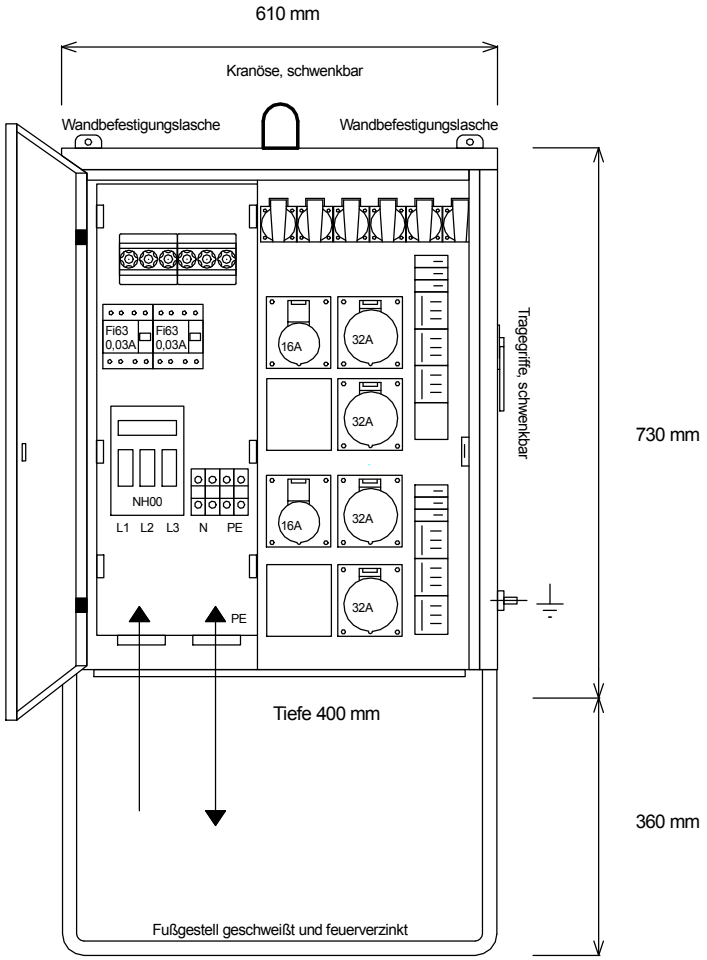

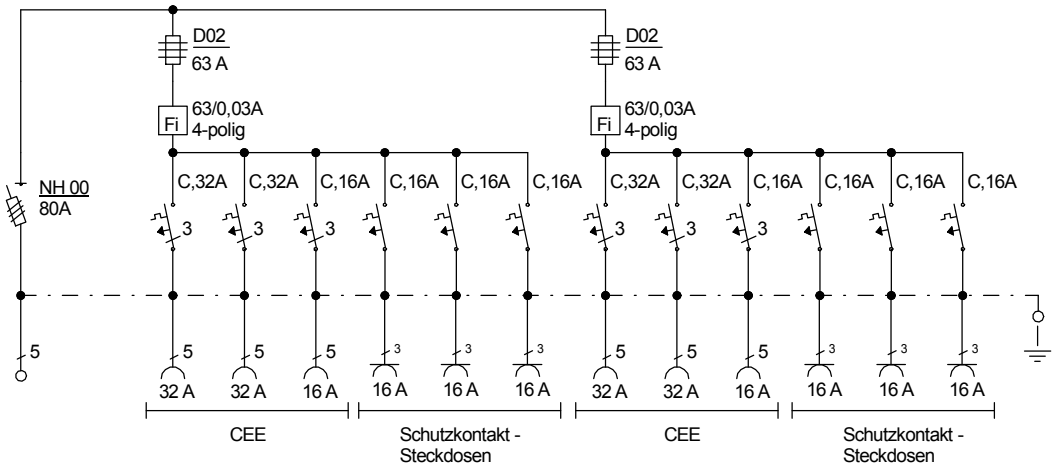

Typ:	VEV 80/24-6	Nr.: 4270
Artikelgruppe:	Verteiler-Endverteiler	gezeichnet am/von:
Leistung:	55 kVA	12.10.09 / Uffinger