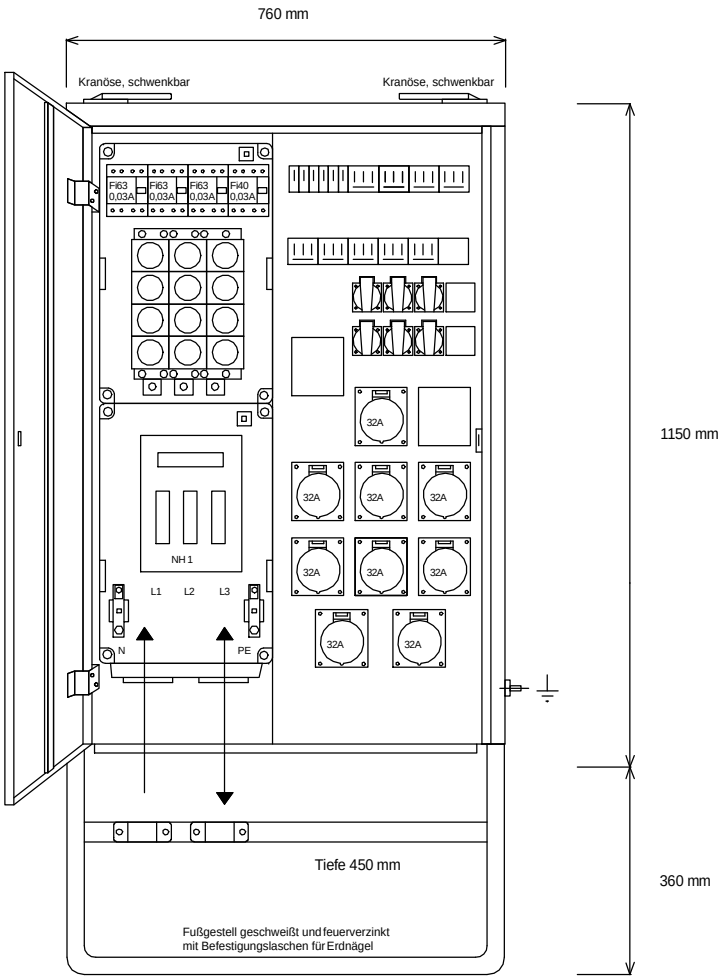

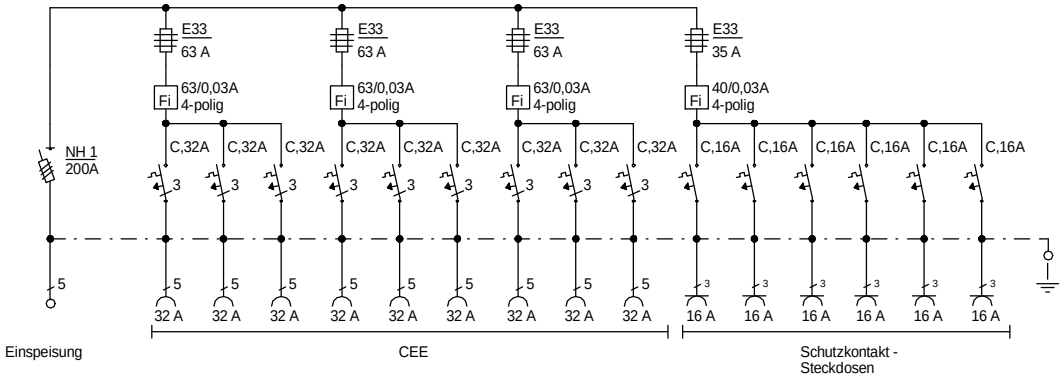

Typ: VEVC 200/09-6 / Best.Nr. 4616	gezeichnet am/von 15.07.09 / Uffinger	
Artikelgruppe: Verteiler -Endverteiler	Leistung: 139 kVA	