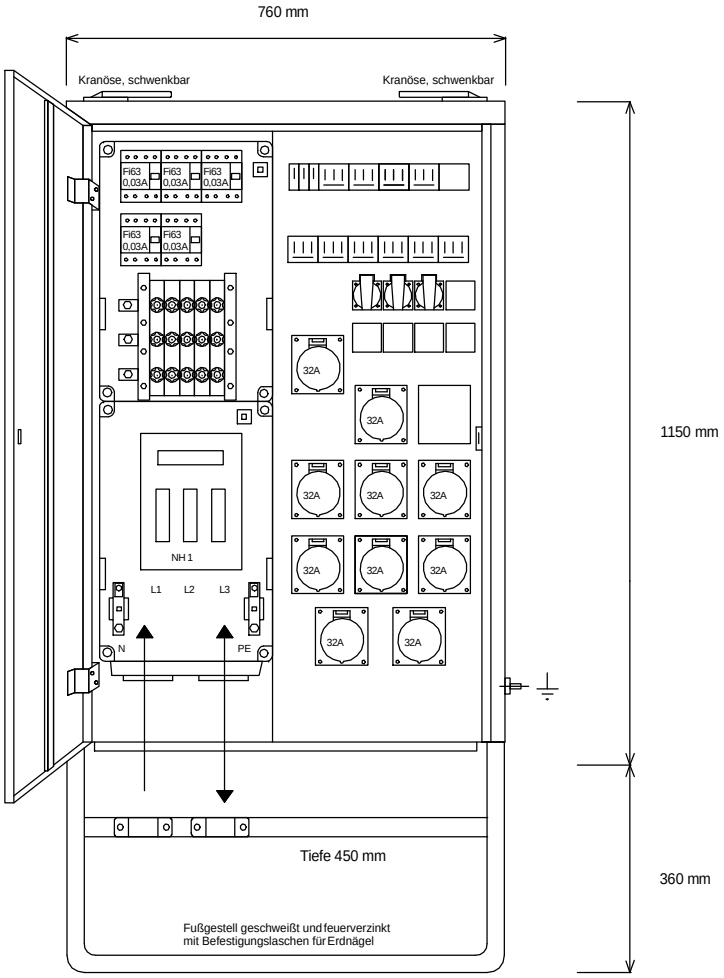

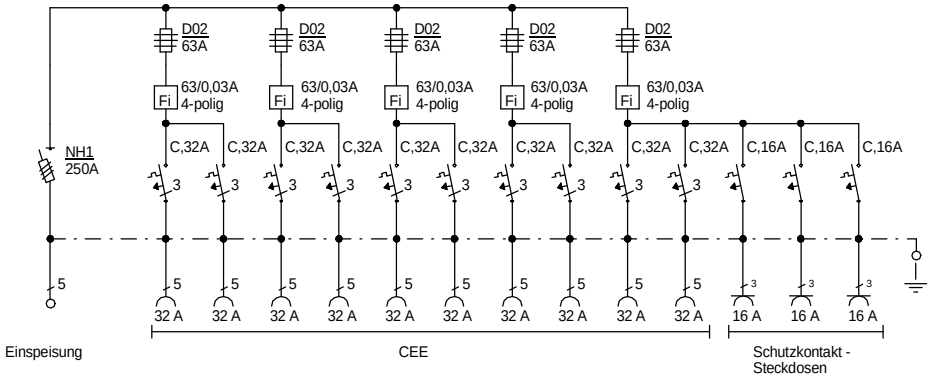

Typ: VEVC 250/010-3 / Best.Nr. 4618	gezeichnet am/von 15.07.09 / Uffinger	
Artikelgruppe: Verteiler -Endverteiler	Leistung: 173 kVA	