STEIDELE
Stromverteiler

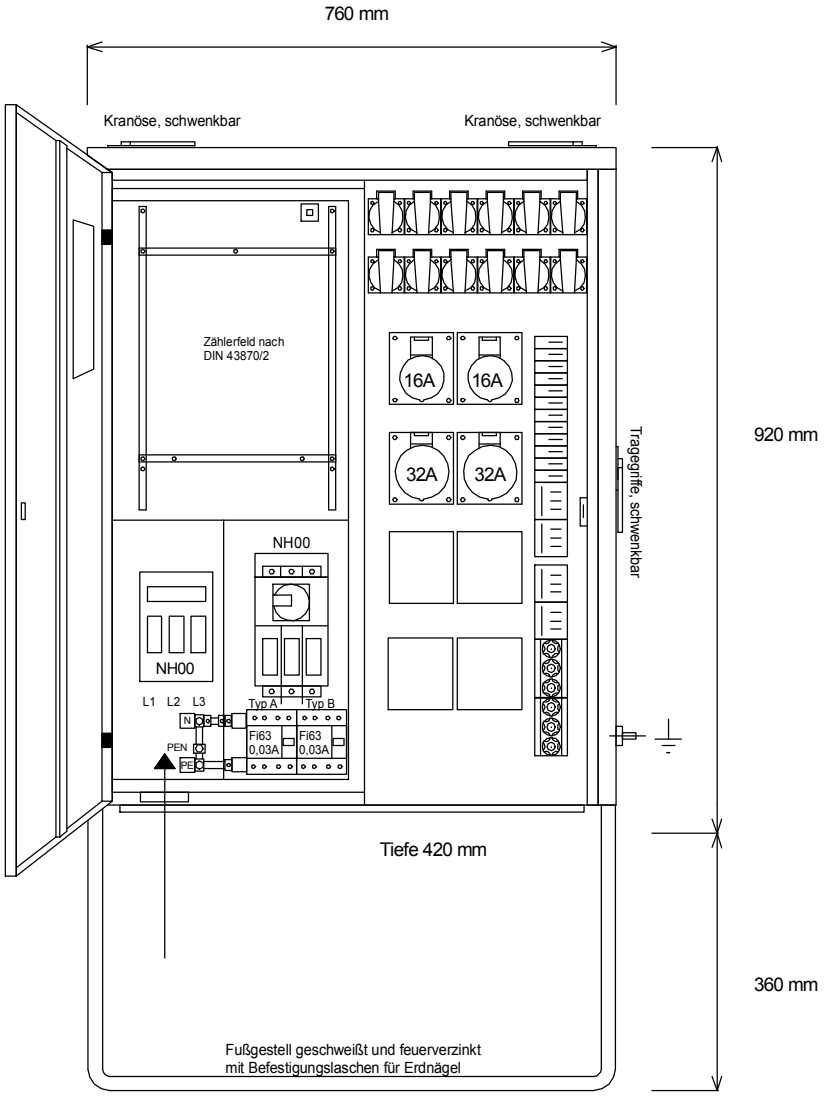

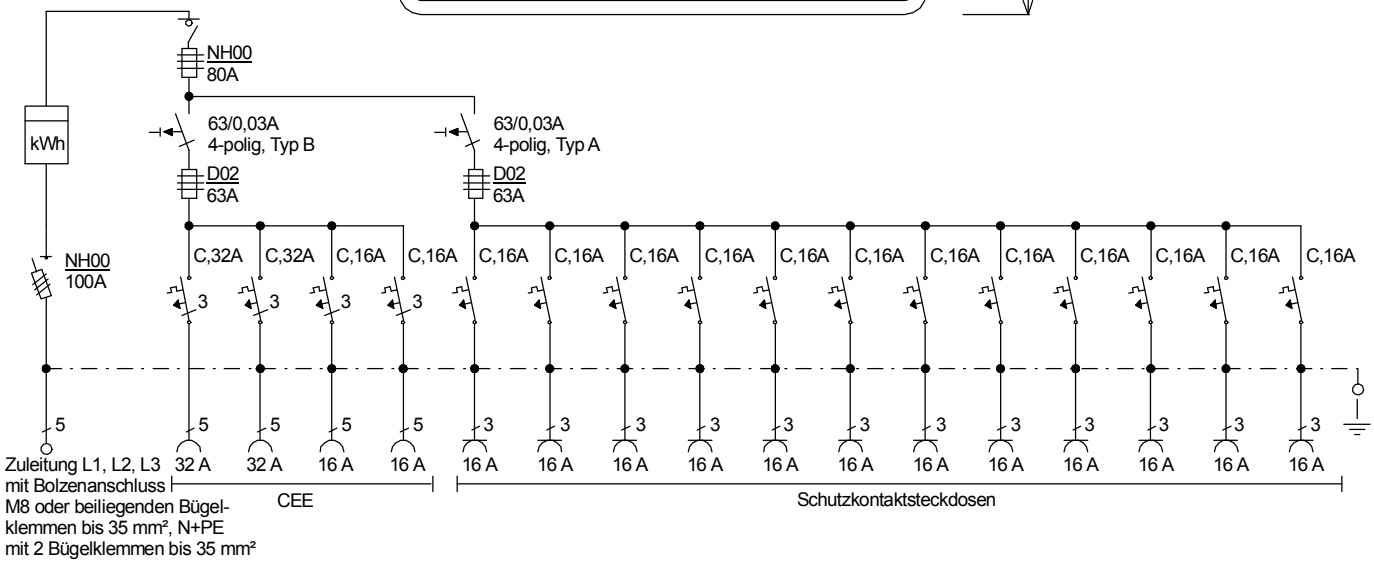

Entsprechend der neuen DIN VDE 0100-704/Oktober 2018

Typ: AV 80.2/22-12	Best.Nr. 1670
Anschluss-Verteiler nach EN 61439-4	gezeichnet am/von:
Leistung 55 kVA, Gewicht ca. 65 kg, Gehäuse 13.7	28.03.2017 / Uffinger