STEIDELE - Baustromverteiler

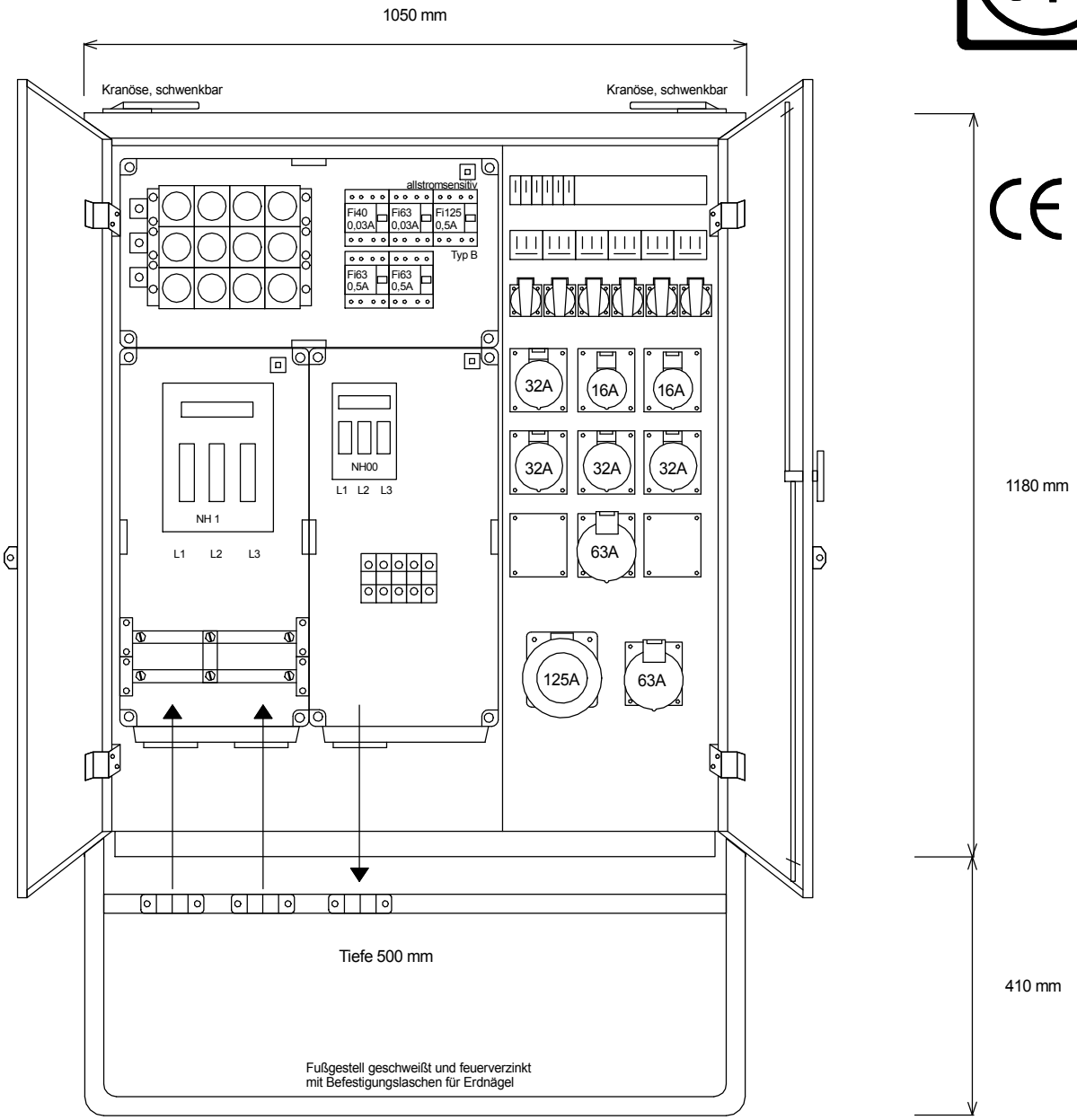

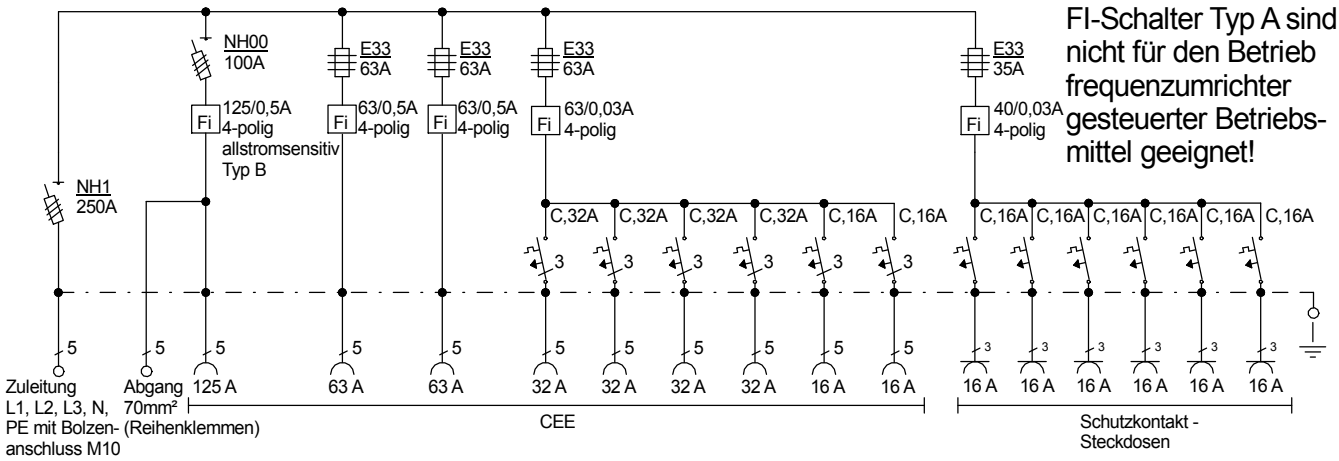

FI-Schalter Typ A sind nicht für den Betrieb frequenzumrichter gesteuerter Betriebsmittel geeignet!

Typ:	VEV 250/2421-6-K-B	Best.Nr. 4491
Artikelgruppe:	Verteiler nach EN 61439-4	gezeichnet am/von:
Leistung:	173kVA	25.01.2016 / Uffinger