STEIDELE
Stromverteiler

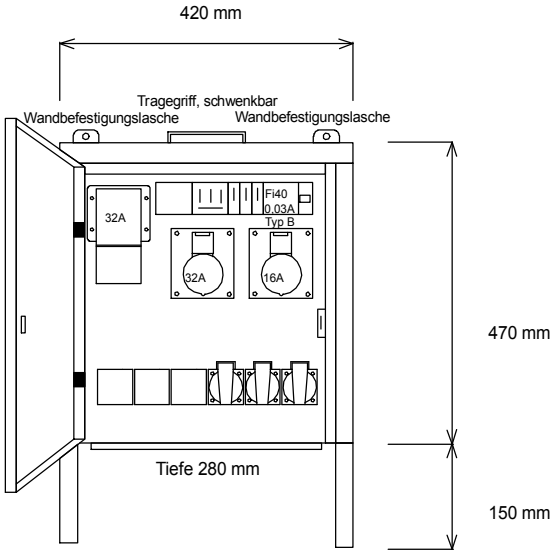

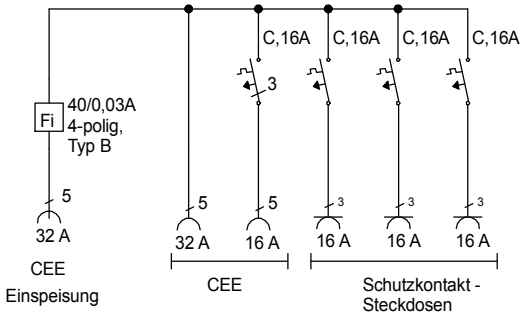

Entsprechend der neuen DIN VDE 0100-704/Oktober 2018

Typ: EV 32.1/11-3	Best.Nr. 8200
Anschluss-Verteiler nach EN 61439-4	gezeichnet am/von:
Leistung 22 kVA, Gewicht ca. 20 kg, Gehäuse 67	28.05.2019 / Uffinger